Редукторы червячные 2Ч-63. Техническое описание



Передаточное число, ном.	8	10	12,5	16	20	25	31,5	40	50	63	80
Частота вращения входного вала, об/мин	1500										
Значение крутящих моментов Мт, Нм	105	100	93	120	110	100	130	120	110	95	85
Термическая мощность Nt, Квт	2,4	1,85	1,3	1,45	1,1	0,76	0,89	0,69	0,57	0,37	0,27

Масса, кг не более	12,3 (16)

Габаритные и присоединительные размеры редуктора Ч 63

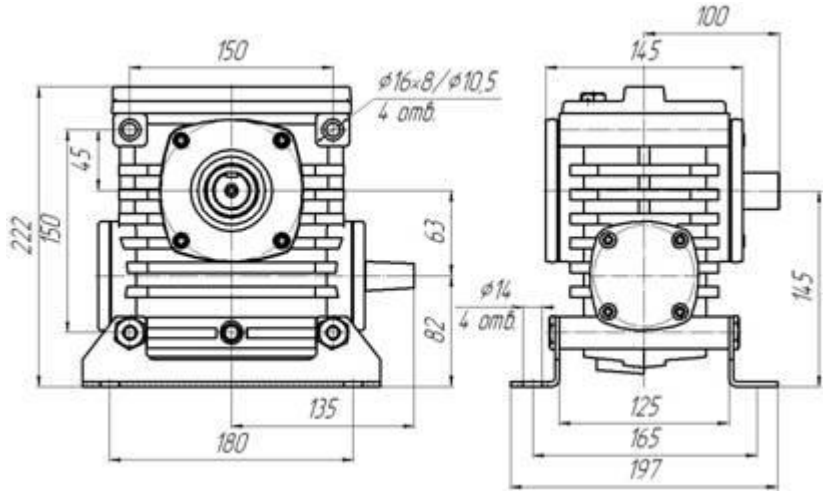

Концы валов

Вариант исполнения конца тихоходного вала

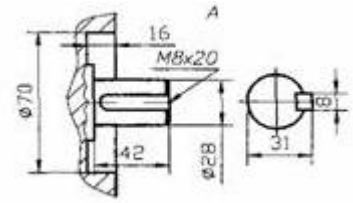

Вариант исполнения конца быстроходного вала

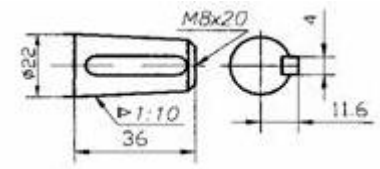

Вариант сборки 56 со шпончным отверстием

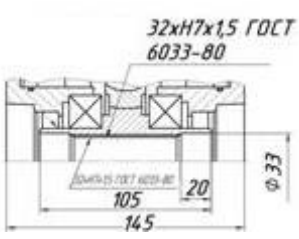

Вариант сборки 56 с шлицевым отверстием

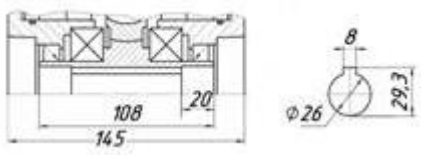

Варианты сборки

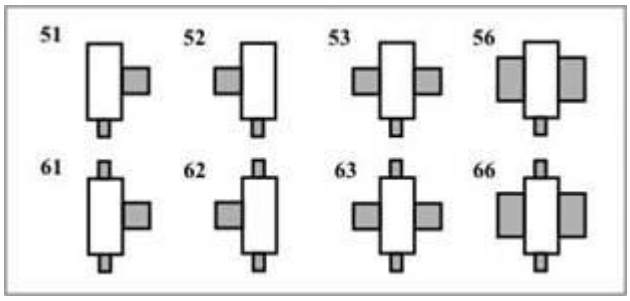

Варианты сборки (рассматривать при расположении червячной пары - червяк под колесом)

Вариант крепления редуктора

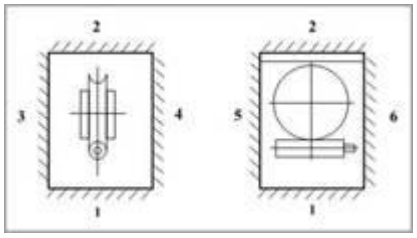

Вариант расположения червячной пары

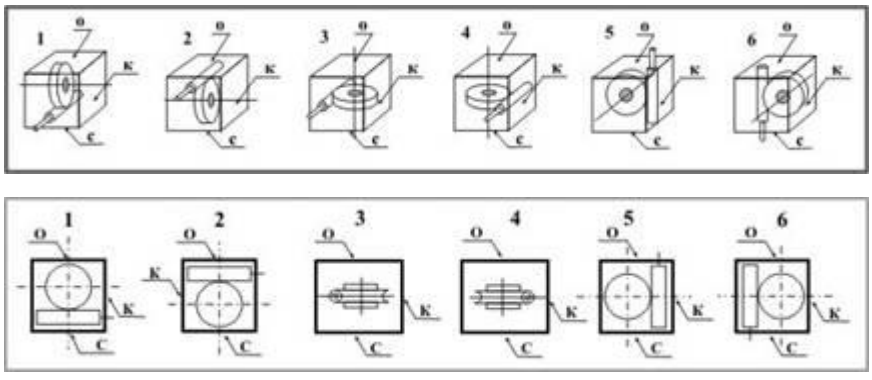

о - отдушина, к - пробка для контроля уровня масла, с - пробка для слива масла.

Примерные обозначения при заказе продукции

Редуктор 2Ч-63-40-51-1-2-2ВУ3, ТУ 4161-002-14738560-2005, где

2Ч - тип редуктора;
63 - межосевое расстояние;
40 - передаточное число номинальное;
51 - вариант сборки по ГОСТ 20373-94;
1 - вариант расположения червячной пары (червяк под колесом);
2 - лапы со стороны червяка;
2 - категория точности по ГОСТ Р 50891-96;
В - с вентилятором;
У3 - вид климатического исполнения по ГОСТ 15150-69;