Таблица характеристик HMV 3, DN 25

Наименование	Мощность, кВт	I ном., А	Q, м³/ч	1,2	1,6	2,0	2,4	2,8	3,0	3,2	3,4	3,6	4,0
HMV 3-2	0,37	1,0		12	11,3	10,5	10	9	8,5	8	7,5	7	6
HMV 3-3	0,37	1,0		18	17	16	15	14	13	12	11	10	8
HMV 3-4	0,37	1,0		24	23	21,5	20	18,5	17,5	16,5	15	13,5	11
HMV 3-5	0,37	1,0		30	28,5	27	25	23	22	20,5	19	17,5	14
HMV 3-6	0.55	1,5		36	34	32	30	28	26	24	22	20	16,5
HMV 3-7	0.55	1,5		42	40,5	39	36	33	30,5	28,5	26	24	19,5
HMV 3-8	0,75	1,9		48	46	44	41	37	35	32,5	30	27	22,5
HMV 3-9	0,75	1,9		53	51	49	46	41,5	39	37	34	32	26
HMV 3-10	0,75	1,9		59	57	55	51	46	43	41	37	34	28
HMV 3-11	1,1	2,7		65	62,5	60	56	51	48	45	42	38	30,5
HMV 3-12	1,1	2,7		71	68	66	61	55	52	49	45,5	42	34
HMV 3-13	1,1	2,7		77	74	71	66	60	57	53	50	46	37
HMV 3-14	1,1	2,7		84,1	81,5	78,1	73,5	67,9	64,8	61	57,3	52,7	43,1
HMV 3-15	1,1	2,7	H, м	88	85	82	77	72	68,5	64	60	55	44
HMV 3-16	1,5	3,46		96,6	93,5	89,5	84.2	77,8	73,5	70,1	65,5	60,5	48,9
HMV 3-17	1,5	3,6		100	97	93	88	83	79	74	69	64	52
HMV 3-18	1,5	3,46		109	106	101	95	88	84	79	74	69	56
HMV 3-19	1,5	3,6		112	108	104	98	92	88	83	77	71	58
HMV 3-20	2,2	4,85		121,1	117,4	112,3	105,7	97,4	92,6	87	81,2	75	60,9
HMV 3-21	2,2	4,9		123	119	115	108	102	94	92	86	79	65
HMV 3-23	2,2	4,9		134	130	125	119	110	105	100	94	86	72
HMV 3-25	2,2	4,9		146	141	135	128	118	113	108	102	94	79
HMV 3-27	2,2	4,9		158	152	146	138	129	123	117	110	103	86
HMV 3-29	2,2	4,9		169	163	156	147	137	132	125	118	111	93
HMV 3-31	3,0	6.7		180	174	167	157	147	141	134	126	118	100
HMV 3-33	3,0	6.7		191	186	178	168	157	150	143	135	127	108
HMV 3-36	3,0	6.7		209	203	194	184	173	156	159	151	143	122

Габаритно-присоединительные размеры и вес

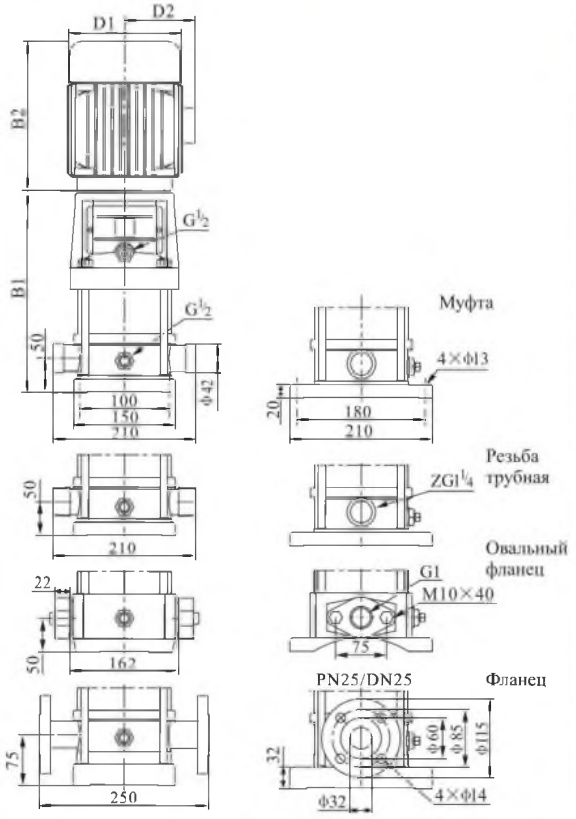

Модель	Размер, мм					Вес, кг
	B1	B2	B1+B2	D1	D2	
HMV 3-2	259	205	464	133	102	20
HMV 3-3	277	205	482	133	102	20
HMV 3-4	295	205	500	133	102	21
HMV 3-5	313	205	518	133	102	21
HMV 3-6	331	205	536	133	102	22
HMV 3-7	349	205	554	133	102	22
HMV 3-8	367	205	572	133	102	23
HMV 3-9	385	205	590	133	102	24
HMV 3-10	403	205	608	133	102	25
HMV 3-11	427	241	668	154	111	27
HMV 3-12	445	241	686	154	111	27
HMV 3-13	463	241	704	154	111	28
HMV 3-14	484	245	729	170	142	32
HMV 3-15	499	241	740	154	111	29
HMV 3-16	530	290	820	190	155	38
HMV 3-17	535	293	828	154	111	34
HMV 3-18	566	290	856	190	155	38
HMV 3-19	571	293	864	154	111	35
HMV 3-20	602	290	892	190	155	42
HMV 3-21	615	293	908	177	116	38
HMV 3-23	651	293	944	177	116	39
HMV 3-25	687	293	980	177	116	40
HMV 3-27	723	293	1016	177	116	41
HMV 3-29	759	293	1052	177	116	42
HMV 3-31	795	293	1088	177	116	47
HMV 3-33	831	293	1124	177	116	48
HMV 3-36	885	293	1178	177	116	50