ИПЦ

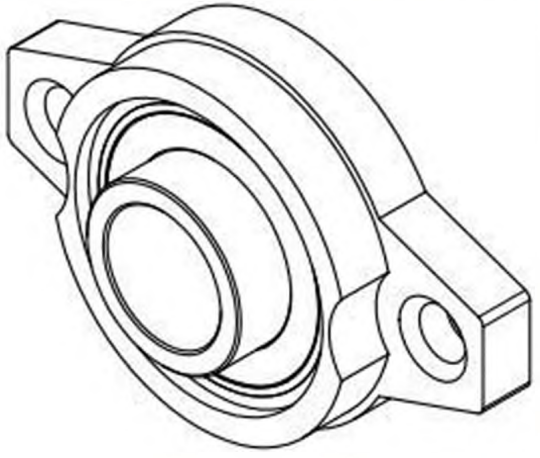

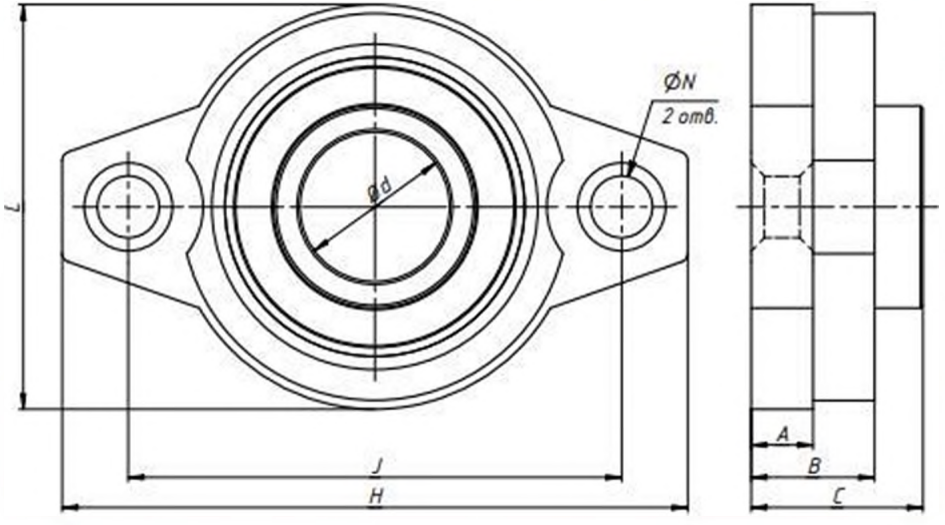

Тип подшипника	Диаметр вала d (мм)	Габаритные размеры (мм)							Крепежные отверстия
		H	J	A	B	N	L	C	
KFL08	8	48	36	4	8,5	5	27	12	M5
KFL000	10	60	45	5,5	11,5	7	36	15,5	M6
KFL001	12	63	48	5,5	11,5	7	38	16	M6
KFL002	15	67	53	6,5	13	7	42	18,5	M6
KFL003	17	71	56	7	14	7	46	19,5	M6
KFL004	20	90	71	8	16	10	55	23	M8
KFL005	25	95	75	8	16	10	60	24,5	M8
KFL006	30	112	85	9	18	13	70	27	M10
KFL007	35	122	96	11	21	14	80	33	M12