Редукторы червячные одноступенчатые универсальные 2Ч-80

U, Ном	8	10	12,5	16	20	25	31,5	40	50	63	80	100	110
n1=750													
n2, об/мин	93,7	75	60	46,8	37,5	30	23,8	18,7	15	11,9	9,3	7,5	6,8
T2, Н*м	245	180	235	245	235	235	280	235	235	230	205	205	145
P, кВт	2,7	1,6	1,7	1,4	1,1	0,9	0,9	0,6	0,5	0,5	0,3	0,3	0,3
КПД, %	89	88	87	84	82	81	76	71	69	62	58	53	45
n1=1000													
n2, об/мин	125	100	80	62,5	50	40	31,7	25	20	15,8	12,5	10	9,1
T2, Н*м	230	165	215	235	215	215	270	215	225	210	190	190	130
P, кВт	3,3	1,9	2,0	1,8	1,4	1,1	1,2	0,8	0,7	0,5	0,4	0,4	0,3
КПД, %	90	89	88	85	83	82	77	72	70	63	59	54	46
n1=1500													
n2, об/мин	187,5	150	120	93,7	75	60	47,6	37,5	30	23,8	18,7	15	13,6
T2, Н*м	212	150	195	218	195	195	250	195	206	190	175	175	112
P, кВт	4,6	3,4	2,8	2,5	1,9	1,5	1,6	1,1	0,9	0,8	0,6	0,5	0,4
КПД, %	91	90	89	86	84	83	78	73	71	64	60	55	47
F1, Н	800												
F2, Н	4000												
Lpa, дБА	85												
m, кг	19*												

Технические характеристики даны при Кэ=1

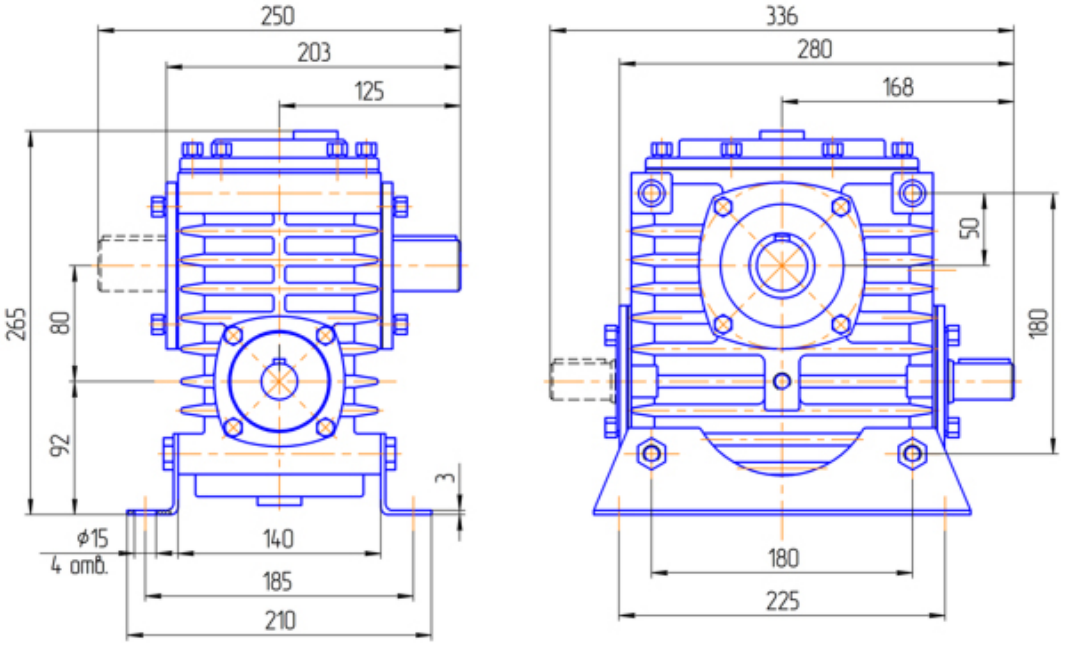

Вариант сборки 51(52,53,56,61,62,63,66), вариант крепления 1, вариант расположения червячной пары 1

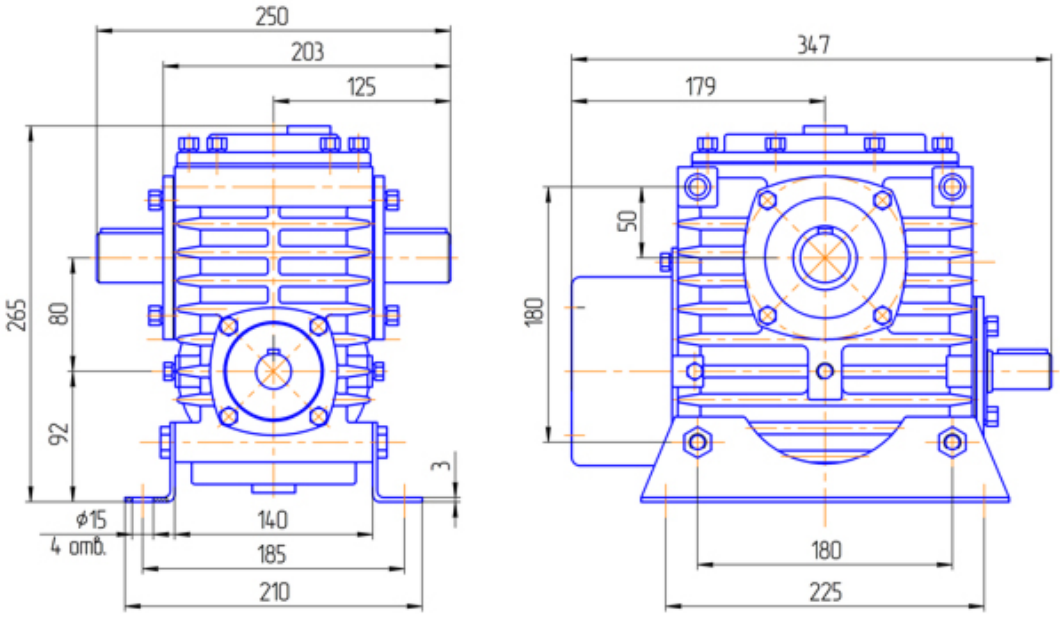

Вариант сборки 53(51,52,56), вариант крепления 1, вариант расположения червячной пары 1, исполнение с вентилятором

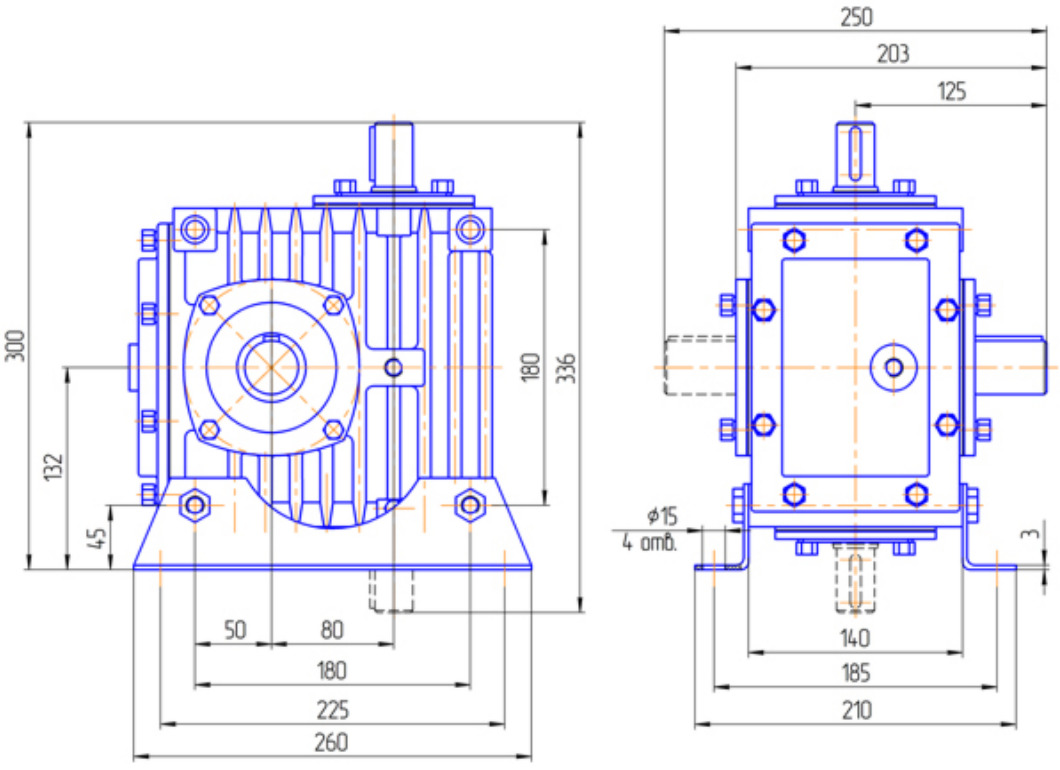

Вариант сборки 52(51,53,56,61,62,63,66), вариант крепления 5(6), вариант расположения червячной пары 5(6)

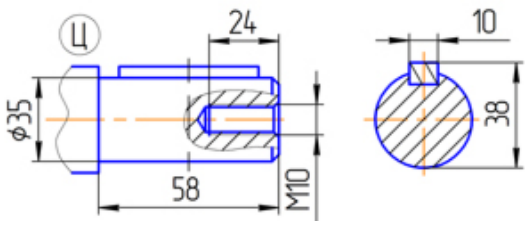

Вариант исполнения конца тихоходного вала

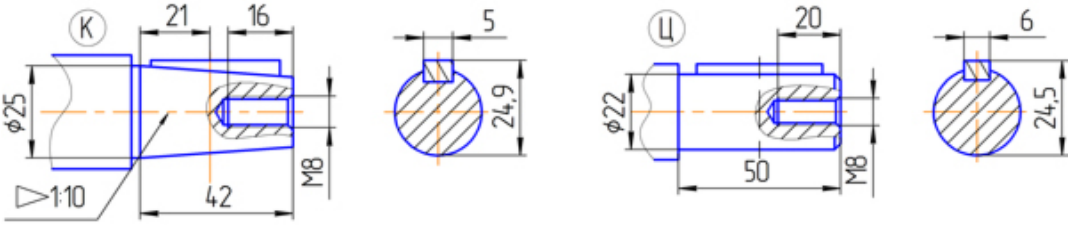

Вариант исполнения конца быстроходного

вала К,Ц-обозначения при заказе

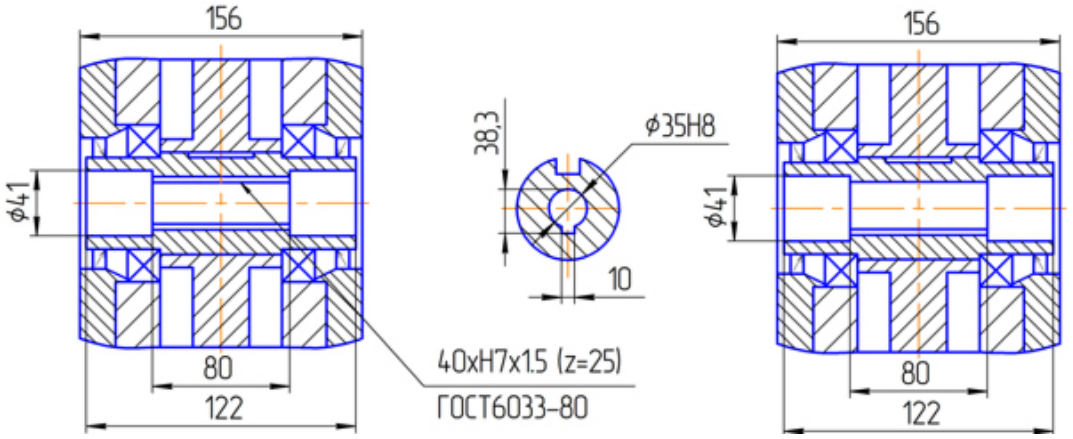

Вариант сборки 56