Комб. подшипники с короткими цилиндрич. и игольч. роликами

без внутреннего кольца, без/с защитной крышкой

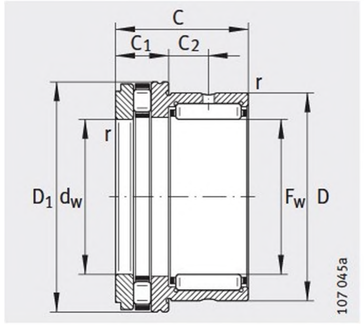

NKXR

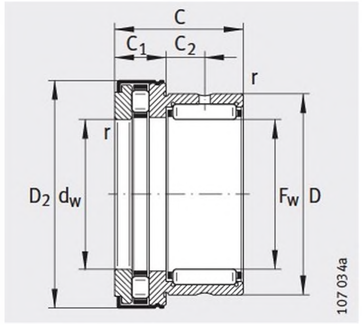

NKXR..-Z

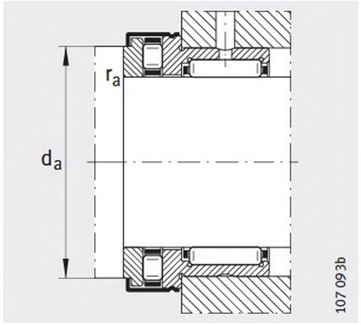

Присоединительные размеры

Таблица размеров · Размеры в мм

Без защитной крышки Условное обозначение		Масса	С защитной крышкой Условное обозначение		Масса	Размеры						Присоединительные размеры					Грузоподъемность				Нагрузка предела усталости		Предельная частота вращен.	Базовая тепловая частота вращения	Рекомендуемые внутренние кольца Условное обозначение
																	радиальная		осевая						
	X-life	m ≈г		X-life	m ≈г	F_w	D	D_1 макс.	D_2 макс.	C –0,25	C_1 –0,2	C_2	d_w E8	r мин.	d_a	r_a макс.	дин. C_r Н	стат. C_{0r} Н	дин. C_a Н	стат. C_{0a} Н	C_{ur} Н	C_{ua} Н	n_G мин$^{-1}$	n_B мин$^{-1}$	
NKXR15	**XL**	42	**NKXR15-Z**	**XL**	45	**15**	24	28,1	29,2	23	9	6,5	15	0,3	23,7	0,3	12 100	12 700	14 400	28 500	2 320	4 000	9 200	6 500	**IR12X15X16**
NKXR17	**XL**	50	**NKXR17-Z**	**XL**	53	**17**	26	30,1	31,2	25	9	8	17	0,3	25,7	0,3	13 500	15 000	15 900	33 500	2 750	4 650	8 400	5 500	**IR14X17X17**
NKXR20	**XL**	80	**NKXR20-Z**	**XL**	84	**20**	30	35,1	36,2	30	10	10,5	20	0,3	30,7	0,3	18 600	23 800	24 900	53 000	4 150	7 300	7 200	4 200	**IR17X20X20**
NKXR25	**XL**	120	**NKXR25-Z**	**XL**	125	**25**	37	42,1	43,2	30	11	9,5	25	0,6	37,7	0,6	21 300	30 500	33 500	76 000	5 300	7 100	5 800	3 400	**IR20X25X20**
NKXR30	**XL**	135	**NKXR30-Z**	**XL**	141	**30**	42	47,1	48,2	30	11	9,5	30	0,6	42,7	0,6	25 500	36 000	35 500	86 000	6 300	8 000	5 000	2 900	**IR25X30X20**
NKXR35	**XL**	157	**NKXR35-Z**	**XL**	165	**35**	47	52,1	53,2	30	12	9	35	0,6	47,7	0,6	27 500	41 500	39 000	101 000	7 300	9 500	4 400	2 500	**IR30X35X20**
NKXR40	**XL**	204	**NKXR40-Z**	**XL**	214	**40**	52	60,1	61,2	32	13	10	40	0,6	55,7	0,6	29 500	47 000	56 000	148 000	8 300	14 500	3 900	2 000	**IR35X40X20**
NKXR45	**XL**	244	**NKXR45-Z**	**XL**	260	**45**	58	65,2	66,5	32	14	9	45	0,6	60,6	0,6	31 000	53 000	59 000	163 000	9 300	16 000	3 500	1 900	**IR40X45X20**
NKXR50	**XL**	268	**NKXR50-Z**	**XL**	288	**50**	62	70,2	71,5	35	14	10	50	0,6	65,5	0,6	43 000	74 000	61 000	177 000	12 700	17 400	3 200	1 700	**IR45X50X25**

www.orel-podshipnik.ru